Инструкция по эксплуатации и уходу за мебелью

Уважаемые покупатели, сохранность мебели и срок ее службы зависит не только от качества материала и изготовления, но также и от правильного ухода за мебелью при ее эксплуатации.

Запрещается:

-ставить мебель около источников тепла (печи, камины, батареи);
-хранить и устанавливать мебель в сырых, непроветриваемых помещениях;
-ставить на рабочие поверхности горячие предметы (без подставки);
-оставлять без необходимости двери открытыми (во избежании перекосов и деформации конструкции);
-использовать для чистки различные абразивные порошки и пасты;
-протирать поверхность мебели растворителем, кислотами и щелочами (использовать только средства по уходу за мебелью);
-допускать попадание влаги.

Следует:

-Все поверхности мебели оберегать от механических повреждений, от попадание кислот, щелочей, духов, одеколона, растворителей;
-мебель, выпускаемую, ООО ПО “РАУС” необходимо эксплуатировать в сухих, проветриваемых помещениях при температуре воздуха от + 10 до +28 градусов С и относительной влажности воздуха 50-70%; мебель боится попадания влаги;
-следует периодически подтягивать гайки, винты, шурупы мебели, имеющие крепления болтами, винтами, шурупами;
-при перемещении мебели ее необходимо освободить от содержимого.

Порядок предъявления претензии по качеству мебели:

1. претензии по некомплектности или качеству мебели должны направляться покупателям непосредственно в магазин, где приобретена мебель с обязательным приложением товарного чека.
2. по дефектам, появившемся из-за несоблюдения покупателем правил эксплуатации и ухода за мебелью, претензии не принимаются.

Гарантии:

12 месяцев со дня приобретения при предъявлении гарантийного талона по обнаруженным, скрытым производственным дефектам. За механические повреждения, возникшие при транспортировке, установке или неправильной эксплуатации, предприятие ответственности не несет.

инструкция по сборке, эксплуатации и уходу

МАЭСТРО

ФИЕСТА 2

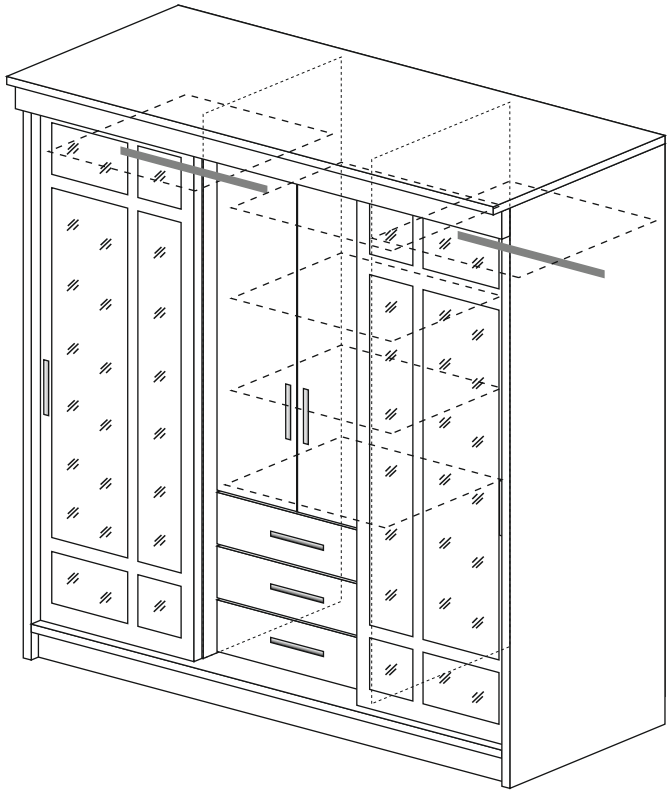

2200*1700*600

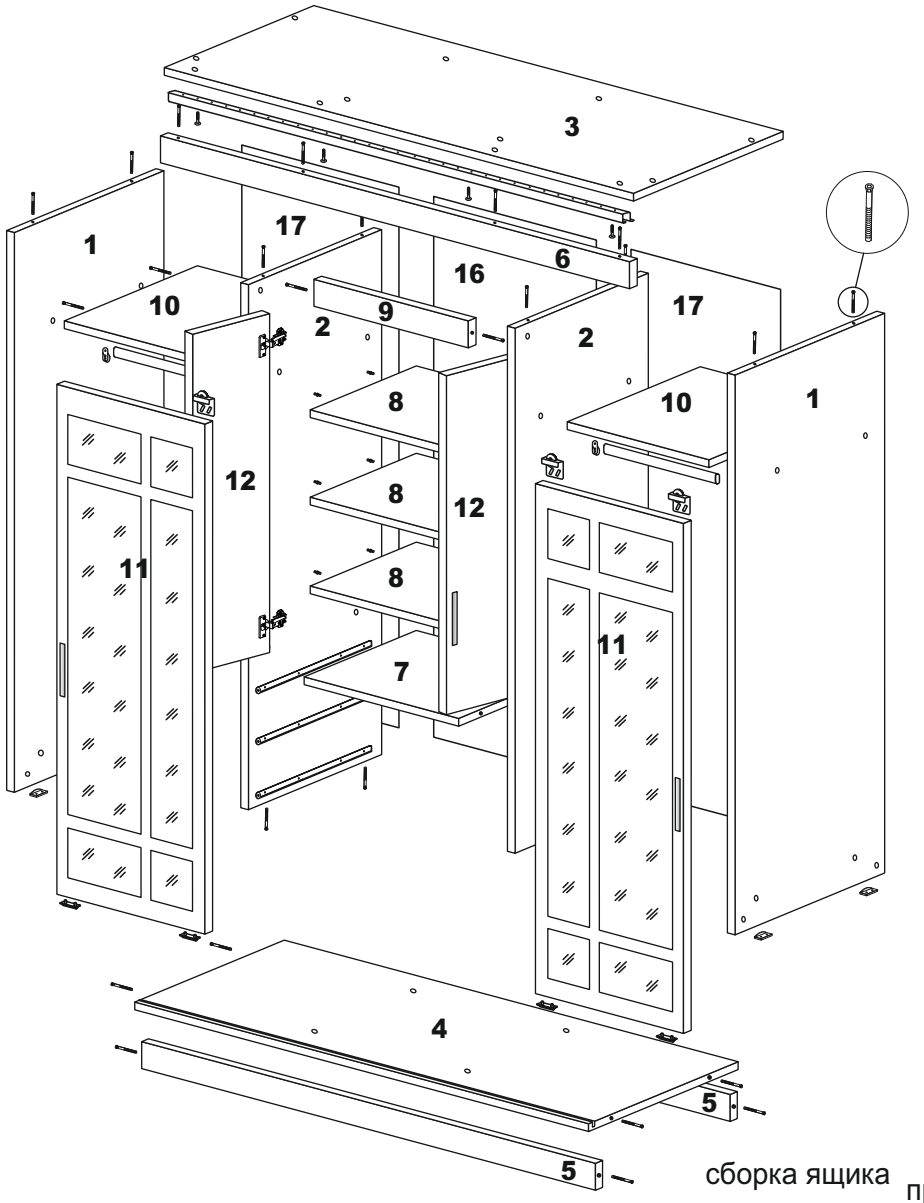

установка дверей

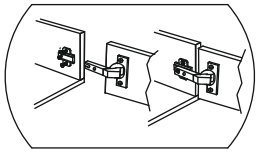

регулировка по глубине



регулировка боковая

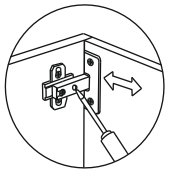

регулировка по высоте

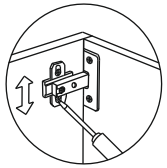

Комплектующие детали

№ элемента	Наименование	Размеры	Кол-во шт.
1	Бок шкафа	2174*570	2
2	Бок шкафа	2058*510	2
3	Крыша	600*1700	1
4	Вязка	570*1668	1
5	Цоколь	100*1668	2
6	Фальш-планка	80*1700	1
7	Вязка	460*556	1
8	Полка	556*425	3
9	Фальш-планка	80*556	1
10	Вязка	540*510	2
11	Фасад	2016*553	2
12	Фасад	1358*274	2
13	Фасад	200*551	3
14	Вязка ящика	499*140	3
15	Бок ящика	450*140	6
16	ЛДВП	2090*572	1
17	ЛДВП	2090*560	2
18	ЛДВП	456*530	3

Комплектующая фурнитура

№ элемента	Условное обозначение	Наименование	Количество
1		Винт-конфирмат	44 шт.
2		Стяжка эксцентриковая	12 шт.
3		Полозья роликовые 450 мм	3 шт.
4		Полкодержатель	12 шт.
5		Ручка 128мм	7 шт.
6		Петля внутренняя	4 шт.
7		Саморез 4,2*16	8 шт.
8		Саморез 4*30- на ручки	14 шт.
9		Саморез 4*16	36 шт.
10		Саморез 3,5*16	36 шт.
11		Саморез 3*20	28 шт.
12		Подпятник нерегулируемый	8 шт.
13		Гвозди 2*25	0,07 кг
14		Заглушка для конфирмата	14 шт.
15		Штанга овальная 532 мм	2 шт.
16		Штангодержатель металл.	4 шт.
17		Фиксатор задн.стенки	28 шт.
18		Ролик ходовой	4 шт.
19		Направляющий шип	4 шт.
20		Направляющая верхняя металл. 1667мм	1 шт.
21		Направляющая нижняя пластмасс. 1667мм	1 шт.

сборка ящика

пропил для ЛДВП

установка эксцентриковых стяжек

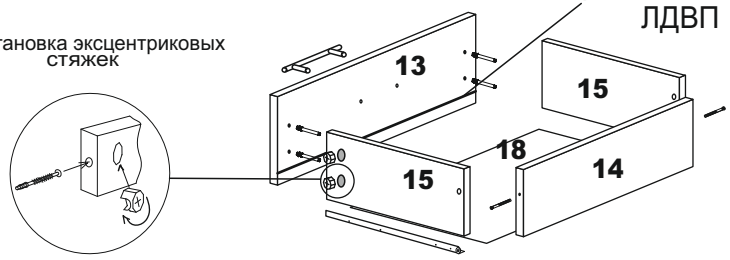

Внимание покупателя!
1.Упрощенное изображение фурнитуры дано к каждому изделию
2.Для фурнитуры в деталях сделаны отверстия.
3.Возможна замена фурнитуры и комплектующих на предприятии.
4.Ввиду непрерывного совершенствования изделия, возможны несущественные изменения конструкции.
5. Рекомендуем обратиться к профессиональным сборщикам для правильной сборки и исключения повреждений мебели.